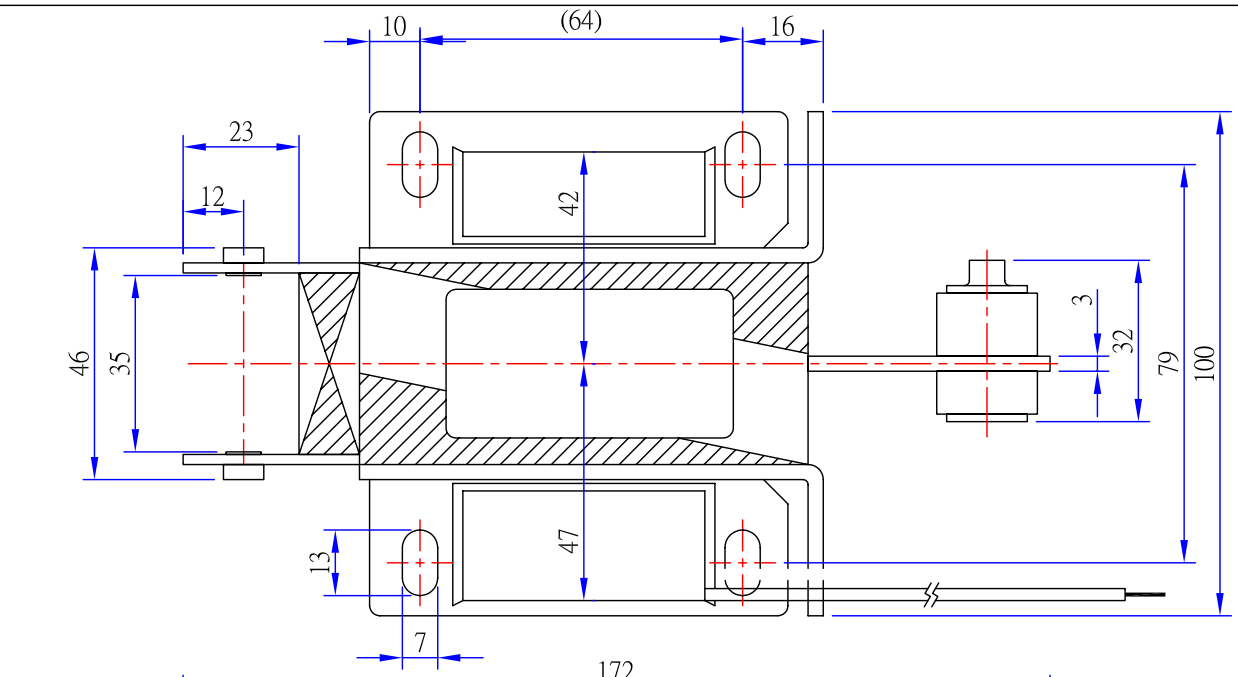

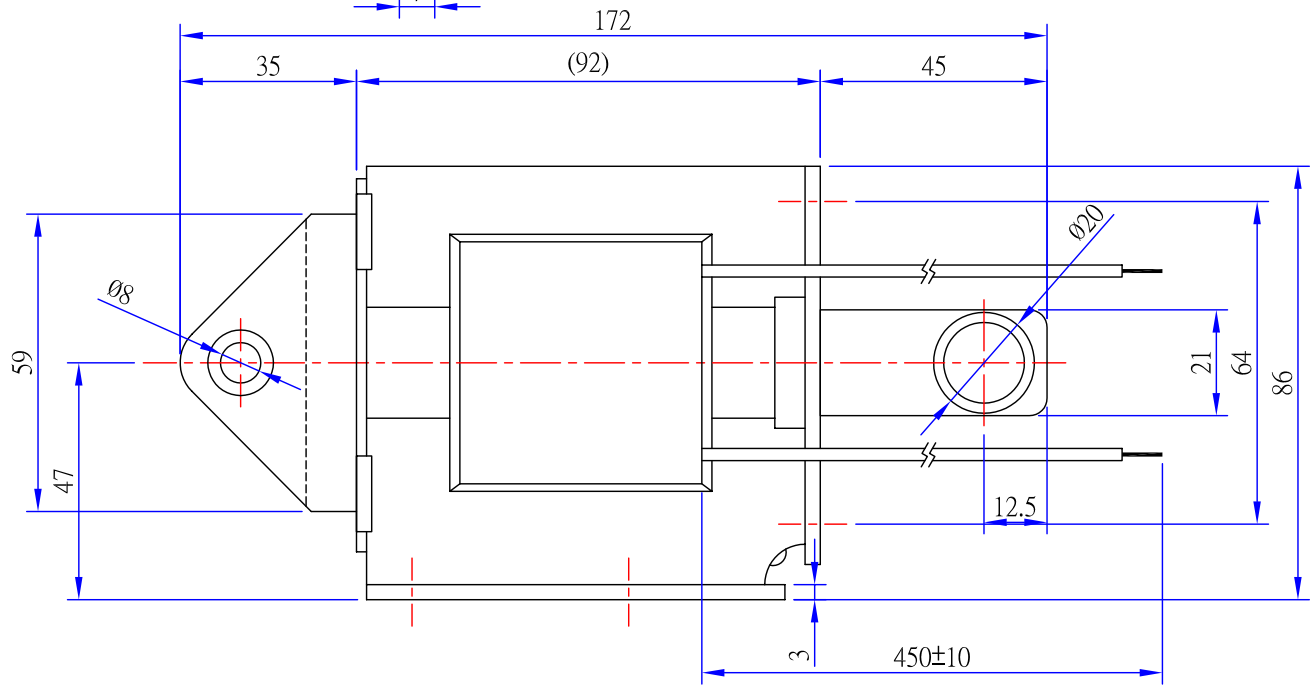

電 壓	流入電流	維持電流	額定拉力/衝程
Voltage(AC)	Inrush Current	Holding Current	Rated Pull Rated Stroke
110V	25A	1.7A	6Kg / 30m/m
220V	13A	0.86A	

單位：mm